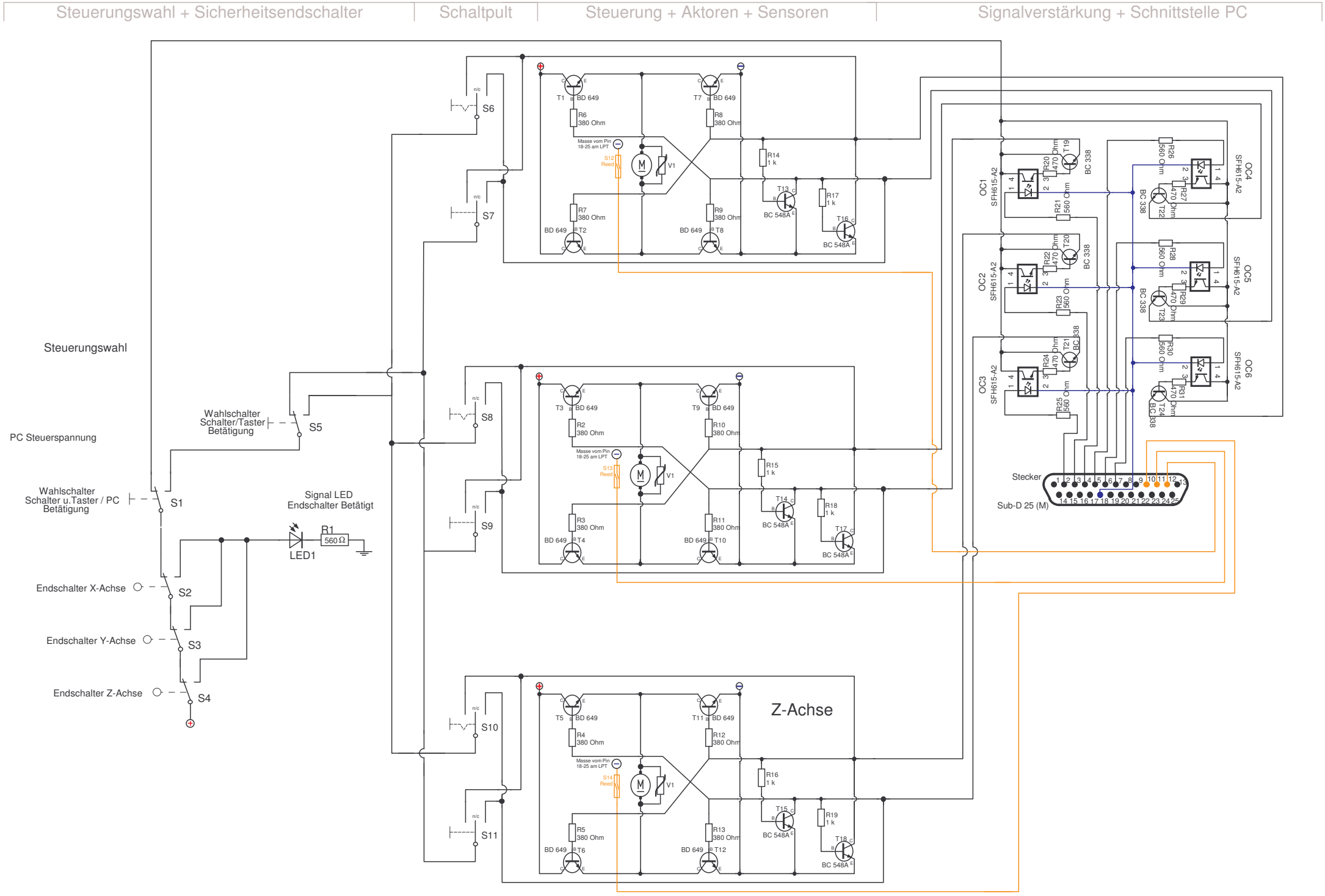
Steuerungswahl + Sicherheitsendschalter
Schaltpult
Steuerung + Aktoren + Sensoren
Signalverstärkung + Schnittstelle PC
Steuerungswahl
PC Steuerspannung
Wahlschalter Schalter u.Taster / PC Betätigung
S1
Wahlschalter Schalter/Taster Betätigung
S5
Signal LED Endschalter Betätigt
R1
560 Ω
LED1
Endschalter X-Achse
S2
Endschalter Y-Achse
S3
Endschalter Z-Achse
S4
S6
S7
S8
S9
S10
S11
T1 BD 649
T7 BD 649
R6 380 Ohm
R8 380 Ohm
Masse vom Pin 18-25 am LPT
S12 Reed
V1
R7 380 Ohm
R9 380 Ohm
BD 649 T2
BD 649 T8
R14 1 k
R17 1 k
T13 BC 548A
T16 BC 548A
T3 BD 649
T9 BD 649
R2 380 Ohm
R10 380 Ohm
S13 Reed
R3 380 Ohm
R11 380 Ohm
BD 649 T4
BD 649 T10
R15 1 k
R18 1 k
T14 BC 548A
T17 BC 548A
Z-Achse
T5 BD 649
T11 BD 649
R4 380 Ohm
R12 380 Ohm
S14 Reed
R5 380 Ohm
R13 380 Ohm
BD 649 T6
BD 649 T12
R16 1 k
R19 1 k
T15 BC 548A
T18 BC 548A
OC1 SFH615-A2
OC2 SFH615-A2
OC3 SFH615-A2
OC4 SFH615-A2
OC5 SFH615-A2
OC6 SFH615-A2
R20 470 Ohm
R21 560 Ohm
R22 470 Ohm
R23 560 Ohm
R24 470 Ohm
R25 560 Ohm
R26 560 Ohm
R27 470 Ohm
R28 560 Ohm
R29 470 Ohm
R30 560 Ohm
R31 470 Ohm
T19 BC 338
T20 BC 338
T21 BC 338
T22 BC 338
T23 BC 338
T24 BC 338
Stecker
Sub-D 25 (M)